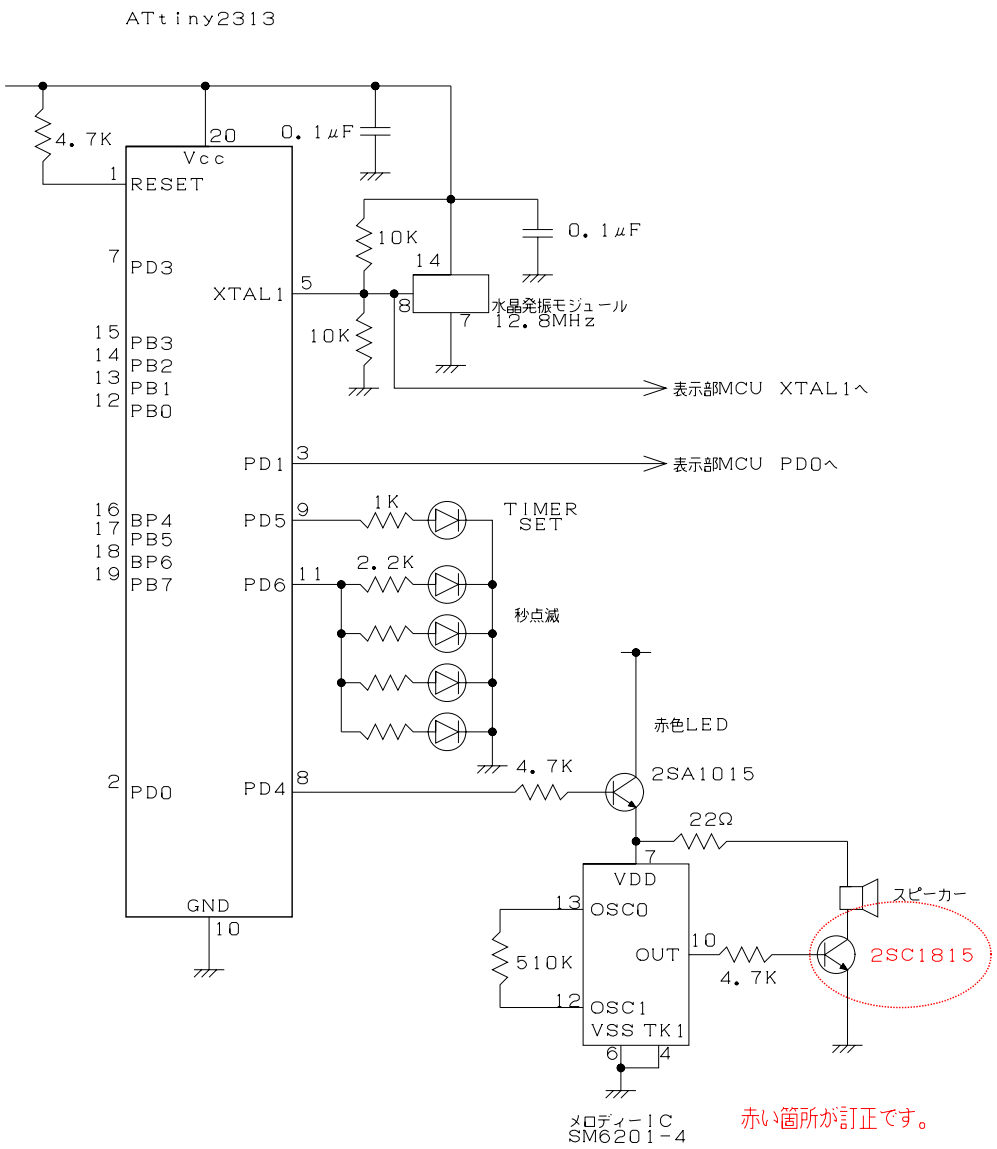

図5.7 GPS時計受信部回路図